SEED



HARMONIE

PORTES

GAMME & SYSTÈME

Profils et Accessoires pour la fabrication
de menuiseries et mobiliers intérieurs.

DESIGN - TENDANCE - UNIQUE

AGENCEMENT & ARCHITECTURAL

PORTES

BATTANTE ESSENTIELLE 4

BATTANTE SIGNATURE 5

PIVOTANTE DE SÉPARATION 6

SUSPENDUE 40KG 7

SUSPENDUE 70KG 8

SYSTÈMES 9-10

> BOIS POUR PORTE SUSPENDUE 70KG

> INSPIRATION ATELIER POUR PORTE SUSPENDUE

SOLUTION COMPLÉMENTAIRE 11



HARMONEE

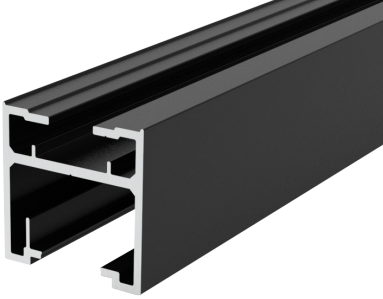

HARMONEE est une gamme de systèmes (profils et accessoires) offrant des **solutions portes** (battante, pivotante, suspendue) pour tous vos projets.

Des systèmes conçus dans des objectifs de **performances** et des **enjeux de résistance mécanique** car nous mettons la qualité et la durabilité de nos produits au cœur de notre développement.



FABRICABILITÉ

Nos solutions portes ont été conçues pour optimiser votre temps de fabrication et faciliter l'assemblage et la pose tout en répondant à des enjeux de **sur-mesure** et de **spécificité projet.**

PERSONNALISATION

Possibilité de **personnaliser** nos portes en fonction des envies pour une harmonie parfaite avec le style architectural de chaque intérieur ! Remplissage verre, bois, métal...

CRÉATIVITÉ

Les différentes applications de nos portes et leur **flexibilité** vont vous permettre de fabriquer des portes répondant à tous les besoins et à toutes les contraintes d'intégration.

ESTHÉTISME

L'esthétique et le **design** sont également des axes forts de notre gamme. C'est l'ADN de SEED !

MODULARITÉ

Dès à présent, découvrez nos 2 KITS porte battante **prêts à fabriquer** ! Disponibles en 2 coloris : laqué noir granité 9005 et laqué blanc granité 9003. Ils vous permettront de pouvoir commander une porte battante/ une porte battante + extension dormant/ une porte battante + extension verrière V70.

PORTE BATTANTE ESSENTIELLE

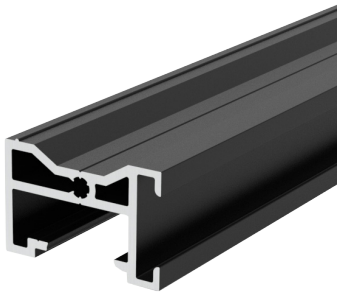

L'intemporel classique mais idéal pour s'intégrer facilement et délimiter les espaces.

Un **système simple et complet** qui permet de concevoir des **portes battantes** et créer différentes configurations permettant de s'intégrer dans des environnements spécifiques. Solution design et épurée idéale pour s'intégrer à nos verrières.

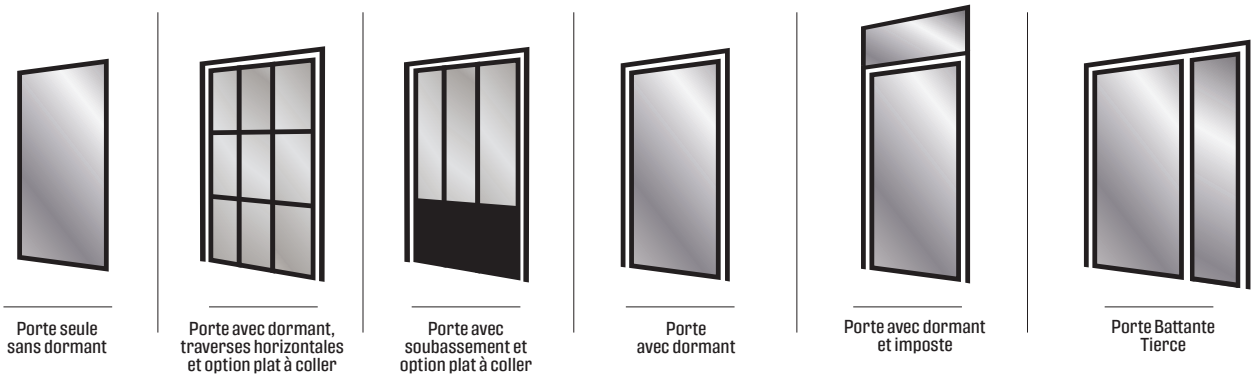

Porte seule sans dormant | Porte avec dormant, traverses horizontales et option plat à coller | Porte avec soubassement et option plat à coller | Porte avec dormant | Porte avec dormant et imposte | Porte Battante Tierce



LES + PRODUIT :

- **Fabricabilité : coupe droite, pas d'usinage.**
- **Montant 66 pré-usiné pour intégration de la serrure.**
- **Esthétisme du produit : Traverse 28mm ou 37mm pour continuité de ligne entre la porte battante et la verrière.**
- **Remplissage 6-8mm, vitrage ou panneau décoratif.**
- **Compatibilité avec les solutions verrières intérieures V30 & V70.**

Teintes et Finitions

La collection couleurs by SEED

Laqué Noir 9005 Granité | Laqué Blanc 9003 Granité

Laqué Anthracite 7016 Granité | Multi-RAL

Personnalisation

- Choix de serrure : Rouleau seul, Rouleau + pêne + 1/2 cylindre, Pêne demi-tour + Pêne dormant
- Type de poignée : Tirage (finition noir , blanc ou gris) ou Béquille (finition noir ou inox)
- Accessoires : Capot & Gâche

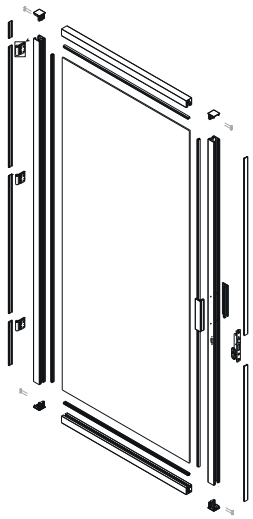

DIMENSIONS

LARGEUR
mini 630mm à 930mm

HAUTEUR
2200mm maxi
3 paumelles en dessous de 2040mm
4 paumelles au-dessus de 2040mm et jusqu'à 2200mm

Existe également en KITS prêt-à-fabriquer

pour un montage facile avec des dimensions maximales de 930*2200 mm

KITPORTE20LNOG - Kit porte battante avec dormant noir
KITPORTE20LBLG - Kit porte battante avec dormant blanc
KITPORTE30LNOG - Kit porte battante pour V70 noir
KITPORTE30LBLG - Kit porte battante pour V70 blanc

PORTE BATTANTE SIGNATURE



L'élégance haut de gamme d'une porte de caractère, pensée pour affirmer l'identité de chaque projet.

Un système **haut de gamme** et **personnalisable** qui permet de concevoir des portes battantes au caractère affirmé avec de multiples possibilités de configurations, de finitions et d'accessoires pour offrir une véritable signature à chaque projet.

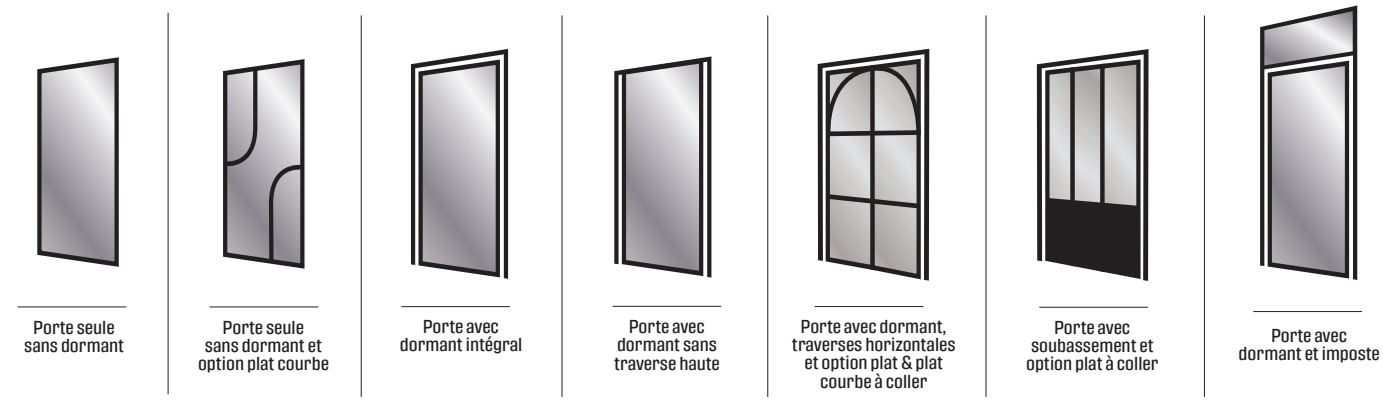

Porte seule sans dormant

Porte seule sans dormant et option plat courbe

Porte avec dormant intégral

Porte avec dormant sans traverse haute

Porte avec dormant, traverses horizontales et option plat & plat courbe à coller

Porte avec soubassement et option plat à coller

Porte avec dormant et imposte



LES + PRODUIT :

- Design affirmé avec profil de 53 mm qui donne davantage de présence à la porte.
- Fermeture premium : serrure magnétisée ou fermeture magnétisée invisible.
- Remplissage 6-8 mm, vitrage ou panneau décoratif.
- Personnalisation poussée — nombreuses configurations, finitions et options.
- Compatibilité avec le système verrière intérieure V40 .

Teintes et Finitions

La collection couleurs by SEED

Laqué Noir 9005 Granité

Laqué Blanc 9003 Granité

Multi-RAL

Personnalisation

- Fermeture magnétique invisible ou serrure magnétique
- Type de poignée : poignée de tirage (blanc, noir, gris ou multiral) ou serrure sans embase (blanc, noir ou multiral)
- Accessoires : Charnière invisible ou paumelle réversibles, plats courbes

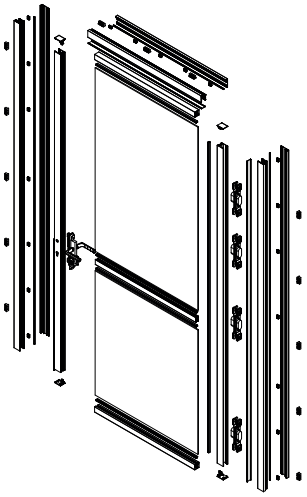

DIMENSIONS
LARGEUR 930mm maxi
HAUTEUR Toute hauteur

PORTE PIVOTANTE DE SÉPARATION



Parfaite pour séparer les espaces avec fluidité & élégance

Conçue pour s'intégrer harmonieusement dans les projets les plus exigeants, notre **porte pivotante** s'efface au profit de l'espace. Libérée de tout encadrement visible, elle crée une transition fluide et majestueuse entre les pièces. Grâce à son **ouverture sur pivot,** elle conjugue esthétisme minimal et facilité de montage.



LES + PRODUIT :

- **Personnalisation : grâce aux traverses et aux différents plats à coller (25, 30, 44).**
- **Profils pré-usinés : la traverse 40 (haute & basse) est disponible en pré-usinée permettant de réduire le temps de fabrication.**
- **Modularité : possibilité d'avoir le pivot centré ou désaxé (avec marge de réglage de 170mm).**
- **Remplissage : 6-8mm, vitrage ou panneau décoratif.**

Teintes et Finitions

La collection couleurs by SEED

Laqué Noir 9005 Granité

Laqué Blanc 9003 Granité

Laqué Anthracite 7016 Granité

Multi-RAL

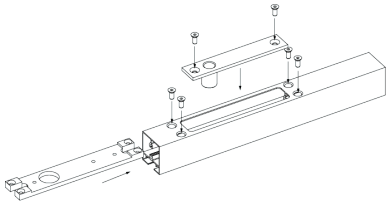

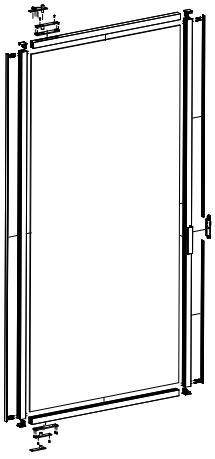

Pivot excentré

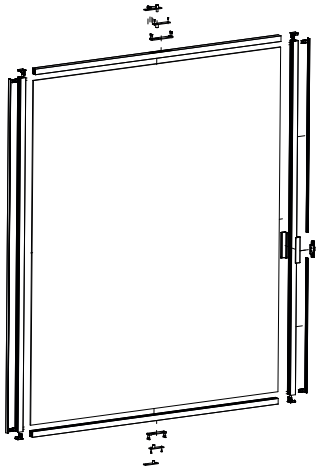

Pivot centré



DIMENSIONS

LARGEUR
2080mm (pivot centré)
1200mm (pivot excentré)

HAUTEUR
2500mm maxi

PORTE SUSPENDUE 40KG

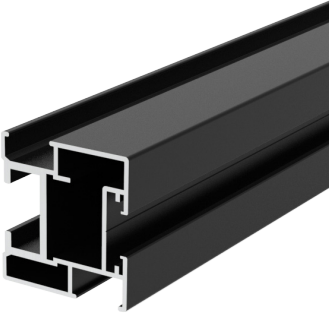

Idéale pour les espaces restreints.

Les **portes coulissantes suspendues** sont idéales pour délimiter l'espace de manière optimisée grâce à leur applique murale ou plafond. Un système qui offre une **solution légère et facile à mettre en oeuvre**.



LES + PRODUIT :

- Simplicité de mise en œuvre.
- Réglage latéral de l'aplomb.
- Frein amortisseur double pour l'ouverture et la fermeture.
- Chariot breveté - n°0700534.
- Pose en applique ou plafond - rail haut à adapter grâce à un système d'équerre.
- Remplissage 6-8mm, vitrage ou panneau décoratif.
- Compatibilité avec les solutions verrières intérieures V30 & V40.

Teintes et Finitions

La collection couleurs by SEED

Laqué Noir 9005 Granité

Laqué Blanc 9003 Granité

Laqué Anthracite 7016 Granité

Multi-RAL

Personnalisation

- 2 profils poignée 810 et 820
- Intégration avec la solution Verrière Intérieure en configuration (V30 & V40)
- Plat de 25mm adhésif qui permet de se substituer aux traverses et ainsi de moduler l'esthétisme



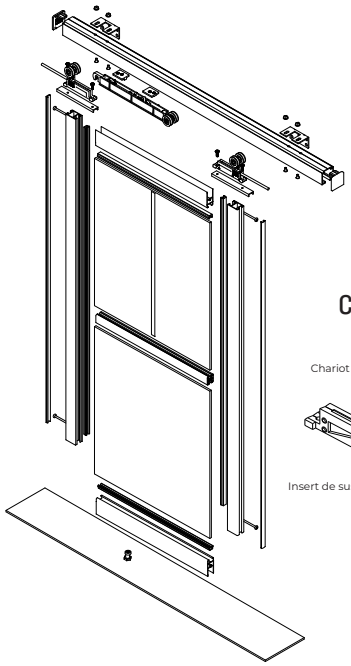

Chariot 40 KG

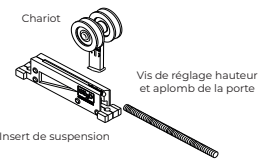

PORTE SUSPENDUE 70KG

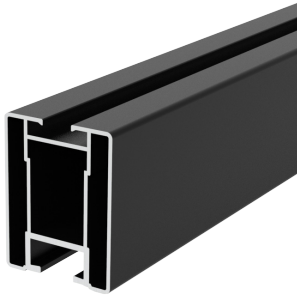

Idéale pour les espaces restreints.

Les **portes coulissantes suspendues** sont idéales pour délimiter l'espace de manière optimisée grâce à leur applique murale ou plafond. Un **système amorti** qui offre une solution légère et facile à mettre en oeuvre.



LES + PRODUIT :

- **Rail haut ouvert permettant un montage en applique.**
- **Guide entraineur pour permettre le multi-vantaux.**
- **Système robuste permettant une prise de poids jusqu'à 70kg.**
- **Configuration «tout bois» avec le système KIT bois dédié bandeau.**
- **Remplissage 6-8mm, vitrage ou panneau décoratif**
- **Compatibilité avec la solution verrière intérieure V70.**

Teintes et Finitions

La collection couleurs by SEED

Laqué Noir 9005 Granité

Laqué Blanc 9003 Granité

Brossé inox

Anodisé argent

Multi-RAL

Personnalisation

- Panneau bois de 30 à 40mm d'épaisseur
- 3 profils poignée P810, P1000 et P7000
- Possibilité d'intégrer une poignée encastrable dans le profil P7000



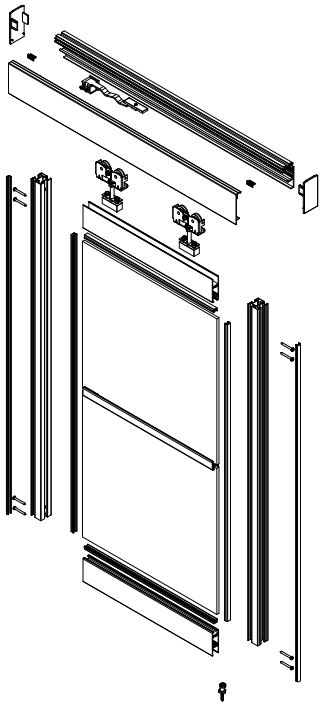



SYSTÈME BOIS POUR PORTE SUSPENDUE 70KG

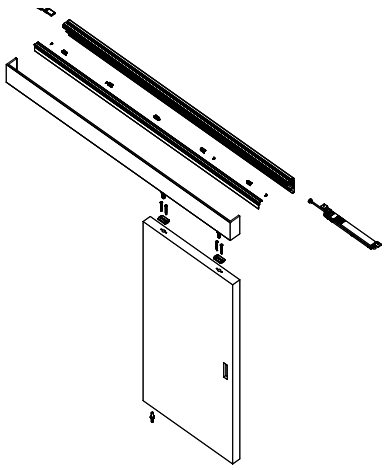

LES + PRODUIT :

- Porte pleine 100% bois
- Bandeau haut-décor panneau bois par clip
- Rail haut & mécanique cachée
- Système de frein amortisseur breveté
- Cinématique fluide, légère & sécurisée





SYSTÈME INSPIRATION ATELIER POUR PORTE SUSPENDUE

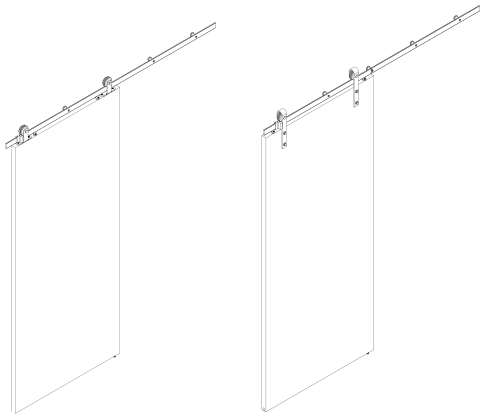

LES + PRODUIT :

- Rail haut et roulements apparents pour une esthétique différenciante.
- Compatible avec des panneaux d'épaisseur de 38 à 40mm, jusqu'à 100kg.
- Absence de rail au sol
- Fixation en applique ou supérieur





support coulissant en applique



support coulissant supérieur

SOLUTION COMPLÉMENTAIRE - GAMME SYMPHONEE







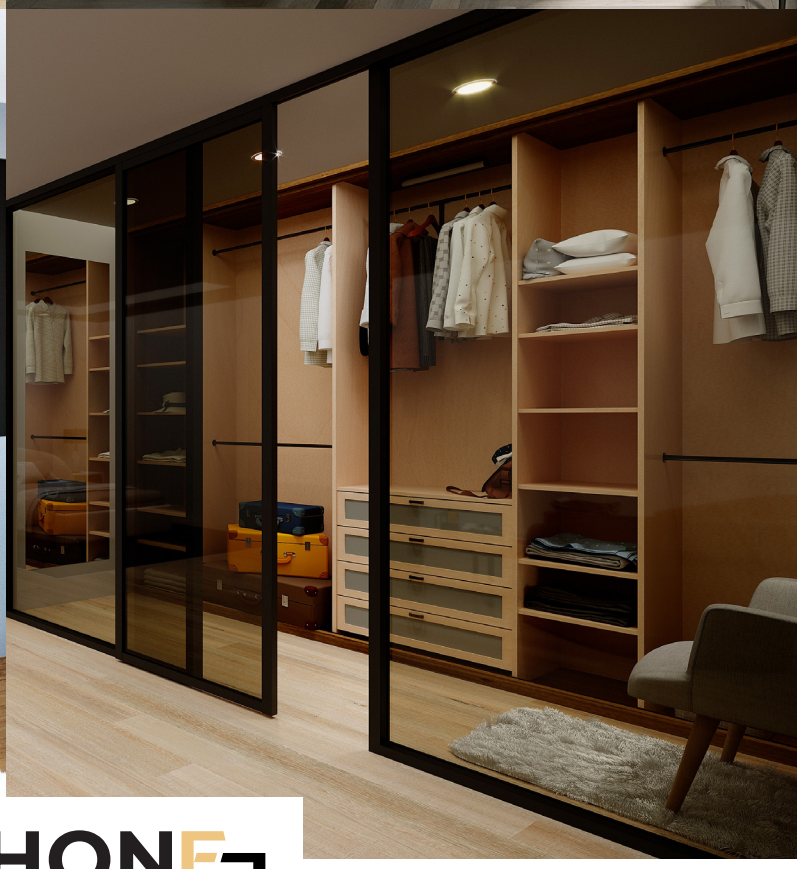

SYMPHONEE
VERRIÈRES INTÉRIEURES

Nos solutions verrières intérieures s'intègrent parfaitement aux systèmes portes !

Z.A. des Estuaires,
Avenue de la Pierre Vallée,
50220 POILLEY

02 33 89 02 83

seedgammiste.com

Création graphique SEED - brochure et illustrations non contractuelles - propriété SEED - Edition Novembre 2026